61.149.221.117-HP35R SAR说明书-A1
105G铜版纸/单黑双面印刷/风琴折6折再4折588*225mm

FENIX
LIGHTING FOR EXTREMES

HP35R SAR

MULTIPLE LIGHT SOURCES HIGH-OUTPUT SEARCH&RESCUE HEADLAMP

4000 LUMENS MAX OUTPUT

450 METERS MAX BEAM DISTANCE

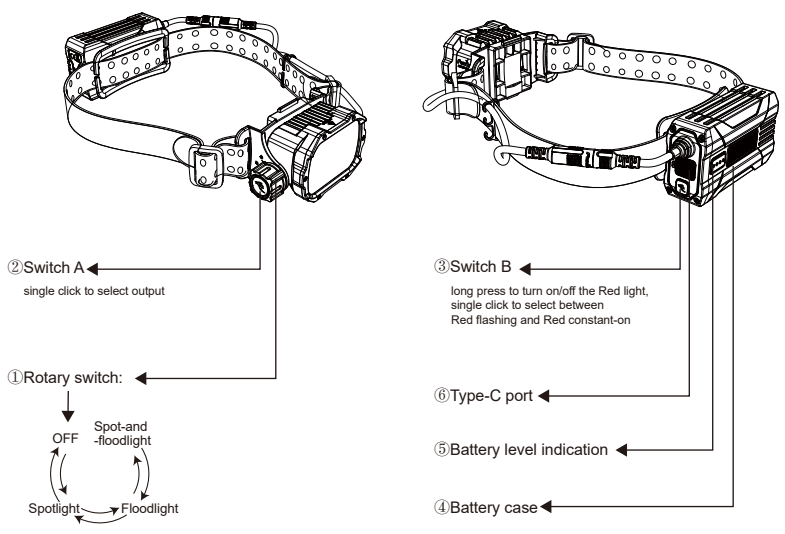

LIGHTING FOR EXTREMES

FACEBOOK WECHAT

"Follow" us for more information about Fenix.

FENIXLIGHT LIMITED

Tel: +86-755-29631163/83/93 Fax: +86-755-29631181

E-mail: info@fenixlight.com Web: www.fenixlight.com

Address: 2F/3F, West of Building A, Xinghong Technology Park, 111 Shuiku Road, Fenghuanggang Community, Xixiang Street, Bao'an District, Shenzhen City, Guangdong Province, China

61.149.221.117-A1-20240617

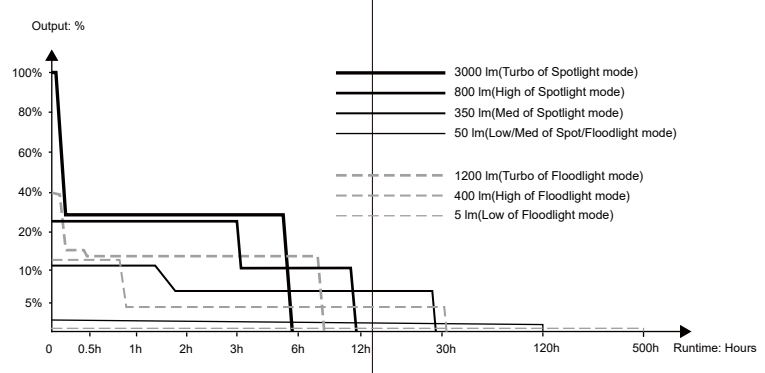

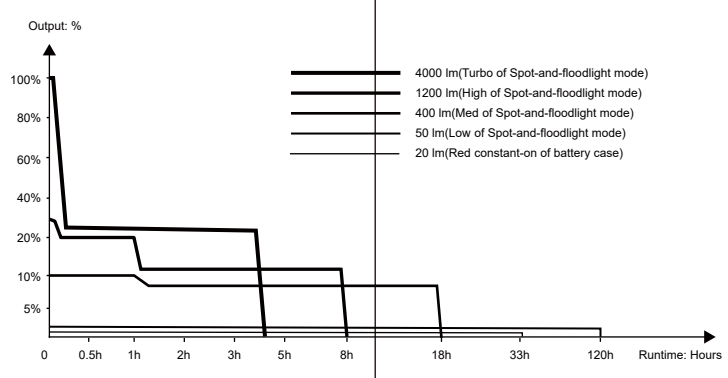

⚠WARNING

◎DO place this headlamp out of the reach of children!
◎Do NOT shine the headlamp directly into the eyes of anyone!
◎Do NOT place light head near flammable objects, high temperatures can cause objects to overheat and become flammable/ignite!
◎Do NOT use the headlamp in inappropriate ways such as holding the unit in your mouth, doing so could cause serious personal injury or death if the headlamp or internal battery fails!
◎This headlamp will accumulate a significant amount of heat while operating, resulting in a high temperature of the headlamp shell. Pay close attention to avoid burns.
◎Turn off the headlamp to prevent accidental activation during storage or transportation.
◎The LEDs of this headlamp are not replaceable; so the whole headlamp will need to be replaced when any of the LEDs reaches the end of its lifespan.

(ENGLISH)FENIX HP35R SAR HEADLAMP

◎Spot-and-floodlight delivers a max output of 4000 lumens and high CRI floodlight delivers a max output of 1200 lumens.
◎450 meters extended beam distance for the lighting needs in searching, rescuing, exploration, and other outdoor activities that require a higher level of professionalism.
◎Utilizes one XHP70 neutral white LED, two Luminus SST20 warm white LEDs; with a life span of 50,000 hours each.
◎Rotary switch and electronic switch for easy and fast operation.
◎Flame retardant and fire resistant rubber headband and quick-assembly shroud design enable the lamp to be compatible with different types of helmets.
◎Quick-release large-capacity battery case with red light function and power bank function.
◎Intelligent brightness downshifting function to avoid potentially dangerous high temperature(s) at close-range lighting.
◎Inner waterproof USB Type-C charging port.
◎IP66 rated protection and 2 meters impact resistance.
◎Headlamp(including mount): 3.91" x 2.10" x 2.15"/99.4 × 53.4 × 54.7 mm.
◎Battery case(including mount): 3.75" x 1.57" x 2.11"/95.3 × 39.8 × 53.5 mm.
◎Weight: 16.79 oz/476 g (including batteries and headband).

OPERATING INSTRUCTIONS

On/off
On: With the lamp switched off, turn the rotary switch clockwise from"⏻"to any designated mode to turn on the lamp.
Off: With the lamp switched on, turn the rotary switch counterclockwise to"⏻" to turn off the lamp.

Mode Switching
Turn the rotary switch to cycle through OFF⇋Spotlight⇋Floodlight⇋Spot-and-floodlight.

Output Selection
Spotlight mode: With the lamp switched on, single click Switch A to cycle through Low→Med→High→Turbo.

TECHNICAL PARAMETERS

ANSI/PLATO FL1	SPOTLIGHT				FLOODLIGHT				SPOT-AND-FLOODLIGHT			
	TURBO	HIGH	MED	LOW	TURBO	HIGH	MED	LOW	TURBO	HIGH	MED	LOW
OUTPUT	3000 lumens	800 lumens	350 lumens	50 lumens	1200 lumens	400 lumens	50 lumens	5 lumens	4000 lumens	1200 lumens	400 lumens	50 lumens
RUNTIME	5 hours 43 minutes*	11 hours 40 minutes	28 hours 24 minutes	120 hours	8 hours*	30 hours 48 minutes	120 hours	500 hours	4 hours 17 minutes*	8 hours	18 hours	120 hours
DISTANCE	440 meters	230 meters	151 meters	56 meters	122 meters	68 meters	24 meters	7 meters	450 meters	241 meters	153 meters	55 meters
INTENSITY	48518 candela	13274 candela	5718 candela	797 candela	3746 candela	1148 candela	140 candela	14 candela	50853 candela	14512 candela	5872 candela	745 candela
IMPACT RESISTANCE	2 meters											
WATERPROOF	IP66											

Note: According to the ANSI/PLATO FL1 standard, the above specifications are from the results produced by Fenix through its laboratory testing using two built-in 5000mAh batteries under the temperature of 21±3°C and humidity of 50% - 80%. The true performance of this product may vary according to different working environments.
*The Turbo output is measured in total of runtime including output at reduced levels due to temperature or protection mechanism in the design.

Floodlight mode: With the lamp switched on, single click Switch A to cycle through Low→Med→High→Turbo.
Spot-and-floodlight mode: With the lamp switched on, single click Switch A to cycle through Low→Med→High→Turbo.

Red Light Mode(Battery Case)
On/off: press and hold Switch B for 0.5 seconds.
Output selection: single click Switch B to select between Red flashing(5 lumens) and Red constant-on(20 lumens).
Intelligent Memory Circuit
The headlamp automatically memorizes the last selected output of each mode. When turned on again the previously used output of selected mode will be recalled.

INTELLIGENT BRIGHTNESS DOWNSHIFTING FUNCTION

Turning on/off Intelligent Brightness Downshifting Function
On: With the lamp switched off, press and hold Switch A for 6 seconds, and the headlamp will flash twice at the Low output of Spot-and-floodlight mode, indicating that the function is enabled.
Off: With the lamp switched off, press and hold Switch A for 6 seconds, and the headlamp will flash eight times at the Low output of Spot-and-floodlight mode, indicating that the function is disabled.

INTELLIGENT BRIGHTNESS DOWNSHIFTING
When the lamp head is close to an illuminated object (about 2.36"/60 mm) for more than 1 second, the headlamp will automatically downshift the brightness level to Low output to avoid potential burns caused by high temperature(s). When the lamp head is moved away from the illuminated object for more than 1.2 seconds, the headlamp will automatically recall the previously used output level.

CHARGING

1.Uncover the anti-dust cap on the battery case and plug the USB Type-C side of the cable into the port on the battery case.
2.When charging, the LED indicators will flash from left to right to display the charging status. The four indicators will be constant-on after charging is completed.
3.With the lamp switched off, the normal charging time is about 2 hours from depleted to fully charged.
4.Compatible fast-charging protocols: PD3.0/2.0; max charging power: 27 W.

Note:
1.The headlamp can be operated while charging.
2. Once charging is completed, be sure to unplug the cable and close the anti-dust cover.

POWER BANK FUNCTION

1.Uncover the anti-dust cap on the battery case and plug the USB Type-C side of the cable into the port on the battery case.
2.When discharging, the LED indicators will flash from right to left to display the discharging status.
3.The battery case will automatically stop discharging when the battery level is lower than 6.1 V.
4.Compatible fast-discharging protocols: PD3.0/PD2.0; max discharging power: 20 W.

Note:
1.The headlamp can be operated while discharging.
2. Once discharging is completed, be sure to unplug the cable and close the anti-dust cover.

BATTERY LEVEL INDICATION

With the lamp switched off, single click Switch B to check the battery status. Single click once again the indicator(s) will go out immediately, or without any operation the indicator(s) will last for 3 seconds.
Four lights on: 100% - 80%
Three lights on: 80% - 60%
Two lights on: 60% - 40%
One light on: 40% - 20%
One light flashes: 20% - 1%

INTELLIGENT OVERHEAT PROTECTION

The lamp will accumulate a lot of heat when used at high output levels for extended periods. When the lamp reaches a temperature of 55°C/131°F or above, it will automatically step down a few lumens to reduce the temperature. When the temperature drops below 55°C/131°F, the lamp will gradually recall the preset output level.

LOW-VOLTAGE WARNING

When the voltage level drops below the preset level, the headlamp is programmed to downshift to a lower brightness level until Low output is reached. When this happens in Low output, the headlamp blinks at Low output of Spot-and-floodlight mode to remind you to timely recharge the battery case.

HEADBAND ASSEMBLY

The headband is factory assembled by default.
Adjust the headband by sliding the buckle to the required length.

USAGE AND MAINTENANCE

◎Disassembling the sealed parts can cause damage to the lamp and will void the warranty.
◎Unplug the connecting cable to prevent accidental activation during storage or transportation.
◎Recharge a stored headlamp every four months to maintain the optimum performance of the batteries.
◎The headlamp may flicker, shine intermittently or even fail to illuminate due to poor battery level. Please recharge the battery case. If this method doesn't work, please contact the distributor.

INCLUDED

Fenix HP35R SAR headlamp, 2-in-1 Type-C charging cable, Cable clips, 4 x Helmet attachment hooks, Extension cable, User manual, Warranty card

⚠ 警告

◎请将本灯具放置在儿童接触不到的地方，避免儿童使用！
◎请勿将本灯具直接照射眼睛，以免对眼睛造成伤害！
◎请勿使用本灯具近距离照射易燃物体，以免温度过高烧坏物体引发危险！
◎请勿采用口含等非正常方式使用本灯具，以免灯具或内部电池发生故障时，造成人身伤害或危及生命！
◎本灯具工作时会产生大量热量，造成外壳温度过高，使用时请注意安全，以免烫伤！
◎本灯具放置在口袋、背包等密闭、易燃环境时，请关机以防止误触点亮灯具引发危险！
◎本灯具的光源是不可替换的，当光源到其寿终时，应替换整个灯具！

(中文)FENIX HP35R SAR

◎聚泛光最高亮度4000流明，高显指泛光最高亮度1200流明；
◎450米超远射程，可满足搜索、救援、探险等专业性较强的户外照明需求；
◎使用1颗XHP70中白光，2颗Luminus SST20暖白光，寿命50000小时；
◎旋钮+按键组合式开关，可快速切换模式和档位；
◎阻燃防火橡胶头灯带，以及墨鱼干快挂支架设计，可适配多种头盔；
◎可快速拆卸的大容量电池盒，具有红光警示功能，可做应急电源；
◎具有智能感应调光功能，自动测距降档，避免近距离照射引起高温烧毁物体；
◎防护等级IP66，充电接口采用内防水设计；
◎2米防跌落能力，安全可靠；
◎头灯尺寸（含支架）：99.4（长）×53.4（宽）×54.7（高）毫米；
◎电池盒尺寸（含支架）：95.3（长）×39.8（宽）×53.5（高）毫米；
◎重量：476克（含电池、头灯带）。

操作说明

开/关机
开机：关机状态下从“⏻”档位顺时针旋转旋钮至任意模式开机；
关机：开机状态从任意模式逆时针旋转旋钮至“⏻”档位即可关机。
模式切换
旋转旋钮，按照关机⇋聚光⇋泛光⇋聚泛光的顺序切换模式。
档位切换
聚光模式：开机状态下，单击侧面按键，按照低亮→中亮→高亮→极亮的顺序循环换档；
泛光模式：开机状态下，单击侧面按键，按照低亮→中亮→高亮→极亮的顺序循环换档；

技术参数

ANSI/PLATO FL1	聚光照明				泛光照明				聚泛光照明			
	极亮档	高亮档	中亮档	低亮档	极亮档	高亮档	中亮档	低亮档	极亮档	高亮档	中亮档	低亮档
亮度	3000流明(30瓦)	800流明(8瓦)	350流明(3.5瓦)	50流明(0.5瓦)	1200流明(12瓦)	400流明(4瓦)	50流明(0.5瓦)	5流明(0.1瓦)	4000流明(40瓦)	1200流明(12瓦)	400流明(4瓦)	50流明(0.5瓦)
续航时间	5小时43分*	11小时40分	28小时24分	120小时	8小时*	30小时48分	120小时	500小时	4小时17分*	8小时	18小时	120小时
射程	440米	230米	151米	56米	122米	68米	24米	7米	450米	241米	153米	55米
光强	48518坎德拉	13274坎德拉	5718坎德拉	797坎德拉	3746坎德拉	1148坎德拉	140坎德拉	14坎德拉	50853坎德拉	14512坎德拉	5872坎德拉	745坎德拉
防跌落高度	2米											
防护等级	IP66											

注：上述参数依据ANSI/PLATO FL1标准，使用内置2节5000mAh电池，在温度21±3℃和湿度50%-80%的情况下，于Fenix实验室环境中测试得出。实际表现随着供电电池以及使用环境的变化而变化。
*极亮档续航为保留智能保护测试的累计续航。

聚泛光模式：开机状态下，单击侧面按键，按照低亮→中亮→高亮→极亮的顺序循环换档。
电池盒红光模式
开启/关闭：长按电池盒侧面按键0.5s；
模式切换：单击电池盒侧面按键，按照闪烁(5流明)→常亮(20流明)的顺序循环换档。
智能记忆功能
头灯会自动记忆各模式的亮度档位，开机后会以当前模式关机前的档位开始工作。

智能感应功能

开启/关闭
开启：关机状态下，长按侧面按键6秒，头灯以聚泛光模式低亮档闪烁2下，表示感应功能开启；
关闭：关机状态下，长按侧面按键6秒，头灯以聚泛光模式低亮档闪烁8下，表示感应功能关闭。
智能感应降档
开机状态下，当头灯出光面靠近物体（约6cm内） 超过1秒时，极亮档自动降低至低亮档，当离开物体超过1.2秒恢复原始亮度档位；

充电/放电说明

充电时，应按如下步骤进行：
1、揭开电池盒充电口防尘帽，将充电线的Type-C端口插入电池盒的充电接口。
2、充电过程中，电量指示灯将会从左向右以递增的方式循环点亮，表示已经开始充电，四颗指示灯常亮时，表示充电完成。
3、关机状态下，电量耗尽后，最快充满时间约2小时。
4、支持快充协议：PD3.0/2.0，最大充电功率27W。

注意：
1.充电时，支持开机和换档操作。
2.充电完毕后请将防尘帽盖回按紧，以免水或灰尘/杂物进入。

放电时，应按如下步骤进行：
1、揭开电池盒防尘帽，将电源线的Type-C端口插入电池仓的接口。
2、放电过程中，电量指示灯将会亮起并从右向左以递减的方式循环熄灭。
3、当电池电量偏低时（低于6.1V），电池盒将停止放电。
4、兼容的快速放电协议：PD3.0/PD2.0，最大放电功率20W。
注意：
1.放电时，支持开机和换档操作。
2.放电完成后请将防尘帽盖回按紧，以免水或灰尘/杂物进入。

电量显示

关机状态下，单击电池盒侧面按键，电量指示灯亮起显示剩余电量，3秒后自动熄灭或再次单击按键可关闭电量指示灯，不同状态对应剩余电量如下：
4颗灯常亮代表电量大约100%-80%
3颗灯常亮代表电量大约80%-50%
2颗灯常亮代表电量范围50%-20%
1颗灯常亮代表电量范围40%-20%
1颗灯闪烁代表电量范围20%-1%

智能温控

灯具长时间以高亮度档位工作会积累大量热量，为避免外壳温度过高影响使用舒适度，当电路检测到温度超过55°C时，灯具会自动逐渐降低亮度，当温度下降到55°C以下时，灯具会逐渐恢复到该档位设定的亮度。

低压警示

灯具检测到电池电压过低时，会逐步的自动降低当前工作档位，直到降低到低亮档位为止；如果检测到电池在低亮档位时仍然电压过低，头灯会以聚泛光模式低亮档闪烁提醒，以提醒用户及时充电或更换电池。

头灯带安装及使用

头灯带出厂默认与支架预装好，用户不需自己装配即可使用；可调节头灯束带夹将头灯带调节至佩戴舒适位置。

使用与维护

◎请勿拆卸灯具密封部件，否则将会导致保修失效并可能损坏灯具。
◎灯具放在包里时可能会因为挤压而误点亮。如果希望避免此问题，您可以在把灯具装入包前，将电源连接线切断。
◎灯具长时间不使用时，请每四个月充电一次，以有效保护电池，延长使用寿命。
◎当灯具出现异常的闪烁或者无法点亮时，可能是由电池盒电量不足导致，请及时对电池盒进行充电。如果此方法无效，请联系经销商并按照售后服务条款保修。

包装清单

HP35R SAR头灯、Type-C二合一充电线、线扣×1、头盔扣×4、延长线、说明书、保修卡。

⚠ SICHERHEITSHINWEISE

◎NICHT in der Reichweite von Kindern aufbewahren!
◎NICHT in die Augen leuchten oder Personen direkt anstrahlen!
◎NICHT in der Nähe von leicht entzündlichen Objekten einsetzen - die hohe Temperatur der Stirnlampe könnten diese entzünden!
◎NICHT anders verwenden wie vorgesehen (z.B. halten der Lampe mit dem Mund kann im Falle eines Defekts des Akkus oder der Lampe selbst zu lebensgefährlichen Verletzungen führen)!
◎Während des Betriebs entwickelt diese Stirnlampe viel Wärme, was an der Temperatur des Gehäuses zu spüren ist– Vorsicht vor Verbrennungen.
◎Die Stirnlampe ausschalten, um ein versehentliches Einschalten während der Lagerung oder des Transports zu verhindern.
◎Die LEDs der Stirnlampe können nicht ausgetauscht werden; fällt eine LED aus, dann muss die komplette Lampe ersetzt werden.

(DEUTSCH)STIRNLAMPE FENIX HP35R SAR

◎Spot-und-Flutlicht haben zusammen eine Ausgangsleistung von 4000lm, Flutlicht alleine bringt 1200lm.
◎Reichweite von 450m für professionelle Ansprüche bei Expeditionen, Such-, Rettungs- und Outdoor-Aktivitäten.
◎Ausgestattet mit einerXHP70 neutralweißen LED, zwei Luminus SST20 warmweißen LEDs; mit einer Leuchtdauer von jeweils 50.000 Stunden.
◎Drehregler und Taster für schnelle und einfache Bedienung.
◎Schwer entflammbares und feuerfestes Gummi-Stirnband und schnell montierbare Halterung ermöglichen eine Einsatz der Stirnlampe mit unterschiedlichsten Helm-Typen.
◎Schnell abnehmbares Akku-Pack mit Rot-Licht und Powerbank-Funktion sowie hoher Kapazität.
◎Intelligente Dimmfunktion zur Vermeidung hoher Temperaturen im Nahbereich.
◎Wasserdichter USB-C-Ladeanschluss.
◎Schutzklasse IP66 und 2m Fallhöhe.
◎Stirnlampe(inklusive Halterungen): 99,4 × 53,4 × 54,7 mm.
◎Akku-Pack(inklusive Halterungen): 95,3 × 39,8 × 53,5 mm.
◎Gewicht: 476 g (inkl. Akkus und Stirnband).

BEDIENUNGSANLEITUNG

An/aus
An: Bei ausgeschalteter Lampe, den Drehregler im Uhrzeigersinn von"⏻" auf einen Modus drehen um die Lampe einzuschalten.
Aus: Bei eingeschalteter Lampe, den Drehregler gegen den Uhrzeigersinn auf “⏻” drehen um die Lampe auszuschalten.

Modus wählen
Mit dem Drehregler zwischen OFF ⇋Spotlicht⇋Flutlicht⇋Spot-und-Flutlicht wechseln.

Ausgangsleistung wählen
Spotlicht: Bei eingeschalteter Lampe, Taster A kurz drücken um zwischen Niedrig→Mittel→Hoch→Turbo zu wechseln.
Flutlicht: Bei eingeschalteter Lampe, Taster A kurz drücken um zwischen Niedrig→Mittel→Hoch→Turbo zu wechseln.
Spot-und-Flutlicht: Bei eingeschalteter Lampe, Taster A kurz drücken um zwischen Niedrig→Mittel→Hoch→Turbo zu wechseln.

Rot-Licht-Modus(Akku-Pack)
An/aus: Taster B für 0,5 Sekunden gedrückt halten.
Ausgangsleistung wählen: Taster B kurz drücken, um zwischen rot blinken (5lm) und permanenten Rot-Licht(20lm) zu wechseln.
Intelligente Memory Funktion
Die Stirnlampe speichert im die zuletzt benutzten Modus und Helligkeits-Stufe. Beim erneuten Einschalten startet sie in diesem zuletzt genutzten Modus und Stufe.

INTELLIGENTE DIMMFUNKTION

An-/ausschalten der Dimmfunktion
An: Bei ausgeschalteter Lampe, Taster A 6 Sekunden gedrückt halten, um die Dimmfunktion zu aktivieren, die Lampe bestätigt dies mit 2 x blinken des Spot- und Flutlichts in der Stufe „Niedrig“.
Aus: Bei ausgeschalteter Lampe, Taster A 6 Sekunden gedrückt halten, um die Dimmfunktion zu deaktivieren, die Lampe bestätigt dies mit 8 x blinken des Spot- und Flutlichts in der Stufe „Niedrig“.

Intelligente Dimmfunktion
Wenn die Lampe länger als 1 Sekunde ein nahes Objekte (60mm) anstrahlt, dimmt sie automatisch die Helligkeit auf „Niedrig“, um Schäden/Verbrennungen aufgrund hoher Temperaturen zu vermeiden. Wenn sich der Abstand zum angestrahlten Objekt für mehr als 1,2 Sekunden wieder vergrößert, schaltet sie automatisch in die zuvor genutzte Helligkeits-Stufe

AKKU LADEN

1.Die Staubschutzkappe öffnen und den USB-C-Stecker in den Anschluss des Akku-Packs stecken.
2.Während des Ladevorgangs blinken die LEDs von links nach rechts um den Ladestand anzuzeigen. Nach Beenden des Ladevorgangs leuchten alle vier Kontroll-LEDs.
3.Bei ausgeschalteter Lampe beträgt die Ladedauer ungefähr 2 Stunden vom Zustand „komplett entladen“ zu „vollständig aufgeladen“.
4.Kompatibel mit den Schnell-Lade-Protokollens: PD3.0/2.0; max. Ladeleistung: 27 W.
Hinweis:
1.Die Lampe kann während des Ladens genutzt werden.
2. Nach Abschluss des Ladevorganges das Kabel abziehen und die Staubschutzkappe schließen.

POWERBANK FUNKTION

1.Die Staubschutzkappe des Akku-Packs öffnen und den USB-C-Stecker des Ladekabels in das Akku-Pack stecken.
2.Beim Einsatz als Powerbank blinken die LEDs von rechts nach links um den Entladevorgang zu signalisieren.
3.Das Akku-Pack stoppt automatisch den Entladevorgang wenn der Ladestand von 6.1V unterschritten wird.
4. Kompatibel zu den Schnell-Lade-Protokollen: PD3.0/PD2.0; max. Entladung: 20 W.
Hinweis:
1. Die Lampe kann während des Entladens genutzt werden.
2. Nach Abschluss des Entladevorganges das Kabel abziehen und die Staubschutzkappe schließen.

AKKU-LADESTAND-KONTROLLEN

Bei ausgeschalteter Lampe, Taster B drücken um den Ladestand für 3 Sekunden angezeigt zu bekommen.
Vier LEDs: 100% - 80%
Drei LEDs: 80% - 60%
Zwei LEDs: 60% - 40%
Eine LED: 40% - 20%
Eine blinkende LED: 20% - 1%

INTELLIGENTER ÜBERHITZUNGSSCHUTZ

Die Lampe entwickelt in den hohen Leuchtstufen viel Wärme, besonders bei längerem Gebrauch. Wenn eine Temperatur von 55°C oder höher erreicht wird, regelt die Lampe automatisch einige Lumen runter, um die Temperatur zu reduzieren. Wenn die Temperatur wieder unter 55°C fällt, schaltet die Lampe automatisch in die zuvor genutzte Helligkeits-Stufe.

WARNUNG BEI GERINGER SPANNUNG

Wenn die Spannung für die gerade genutzte Helligkeitsstufe nicht mehr ausreicht, so wechselt die Stirnlampe zu einer niedrigeren Stufe, bis „Niedrig“ erreicht ist. Ist die Stufe „Niedrig“ erreicht, blinkt die Lampe mit dem Spot- und Flutlicht, um an das Laden der Akkus zu erinnern.

STIRNBAND EINSTELLEN

Das Stirnband ist werksseitig eingestellt.
Durch verschieben der Schnalle wird das Stirnband auf die gewünschte Länge eingestellt.

GEBRAUCH UND PFLEGE

◎Öffnen der versiegelten Elemente kann zu Schäden an der Lampe führen und die Garantie erlischt.
◎Das Verbindungskabel trennen, um eine versehentliches Einschalten während der Lagerung oder des Transport zu verhindern.
◎Die Lampe alle vier Monate nachladen, um eine optimale Leistung der Akkus zu gewährleisten.
◎Durch einen zu geringen Ladestand kann die Stirnlampe flackern, in der Helligkeit schwanken oder nicht leuchtet. Bitte das Akku-Pack laden. Wenn dies nicht funktioniert, den Fachhändler kontaktieren.

INHALT

Stirnlampe Fenix HP35R SAR, 2-in-1-USB-C-Ladekabel, Kabel-Clip, 4 x Helmhalterungen, Verlängerungskabel, Bedienungsanleitung, Garantiekarte

⚠ AVVERTENZE

◎Mantenere questa torcia frontale fuori dalla portata dei bambini!
◎NON puntare la luce della torcia frontale direttamente negli occhi!
◎Non illuminare un oggetto a distanza ravvicinata, per evitare di bruciare l'oggetto o causare pericoli a causa dell'alta temperatura.
◎NON utilizzare la torcia frontale in modi inappropriati per evitare lesioni personali o minacce alla vita quando la torcia o la batteria interna si guastano!
◎Questa torcia frontale accumulerà molto calore se utilizzata per lunghi periodi, determinando un'elevata temperatura del corpo. Prestare attenzione all'uso sicuro per evitare scottature.
◎Spegni la torcia frontale per evitare l'attivazione accidentale quando la torcia frontale è posizionata in un ambiente chiuso e infiammabile come tasche e zaini!
◎Il LED di questa torcia frontale non è sostituibile; quindi l'intera torcia frontale andrebbe sostituita quando il LED raggiunge la fine della sua vita.

(ITALIANO)TORCIA FRONTALE FENIX HP35R SAR

◎La modalità combinata Spot & Flood offre una potenza massima di 4000 lumen, mentre la modalità flood ad elevato CRI offre una potenza massima di 1200 lumen.
◎Distanza massima del fascio fino a 450 metri per coprire le esigenze di illuminazione in operazioni di ricerca, salvataggio ed altre attività all'aperto che richiedono un elevato livello di professionalità.
◎Utilizza un LED XHP70 bianco neutro e due LED Luminus SST20 bianco caldo; ciascuno con una durata di vita di 50.000 ore.
◎Interruttore rotativo e interruttore elettronico per un utilizzo facile e veloce.
◎Fascia per la testa in gomma resistente al fuoco e ritardante di fiamma, e design della calotta a montaggio rapido, rendono la lampada compatibile con diversi tipi di elmetti.
◎Custodia batteria a sgancio rapido di grande capacità con funzione di luce rossa e funzione power bank.
◎Funzione intelligente di riduzione della luminosità per evitare temperature potenzialmente pericolose durante l'illuminazione a distanza ravvicinata.
◎Porta di ricarica USB Type-C interna e impermeabile.
◎Protezione con grado IP66 e resistenza agli urti fino a 2 metri.
◎Dimensioni (incluso supporto): 99,4 × 53,4 × 54,7 mm.
◎Dimensioni della custodia batteria (incluso supporto): 95,3 × 39,8 × 53,5 mm.
◎Peso: 476 g (batterie e archetto inclusi).

ISTRUZIONI PER L'USO

Accensione/spegnimento
Accensione: Con la lampada spenta, ruotare l'interruttore rotante in senso orario da “⏻” a qualsiasi modalità designata per accendere la lampada.
Spegnimento: Con la lampada accesa, ruotare il selettore in senso antiorario su “⏻” per spegnere la lampada.

Selezione della Modalità
Ruotare l'interruttore rotante per scorrere attraverso OFF⇋Modalità Spot⇋Modalità Flood⇋Modalità combinata Spot & Flood.

Selezione dell'output
Modalità Spot: con la lampada accesa, fare clic una volta sull'interruttore A per scorrere tra Basso→Medio→Alto→Turbo.
Modalità Flood: con la lampada accesa, fare clic una volta sull'interruttore A per scorrere tra Basso→Medio→Alto→Turbo
Modalità combinata Spot & Flood: con la lampada accesa, fare clic una volta sull'interruttore A per scorrere tra Basso→Medio→Alto→Turbo.
Accensione/spegnimento: tenere premuto l'interruttore B per 0,5 secondi.
Selezione dell'uscita: fare clic una volta sull'interruttore B per selezionare tra rosso lampeggiante (5 lumen) e rosso costante (20 lumen).

Circuito di memoria intelligente
La lampada frontale memorizza automaticamente l'ultimo livello di output di ciascuna modalità. Alla riaccensione verrà richiamato l'output precedentemente utilizzato della modalità selezionata.

FUNZIONE DI RIDUZIONE DELLA LUMINOSITÀ INTELLIGENTE

Attivazione/disattivazione della funzione di riduzione della luminosità intelligente
Attivazione: con la lampada spenta, premere e tenere premuto l'interruttore A per 6 secondi e la lampada frontale lampeggerà due volte all'uscita bassa della modalità Spot & Flood, indicando che la funzione è abilitata.
Disattivazione: con la lampada spenta, premere e tenere premuto l'interruttore A per 6 secondi e la lampada frontale lampeggerà otto volte all'uscita bassa della modalità Spot & Flood, indicando che la funzione è disabilitata.

RIDUIONE DELLA LUMINOSITÀ INTELLIGENTE

Quando la testa della lampada è vicina a un oggetto illuminato (circa 60 mm) per più di 1 secondo, la torcia ridurrà automaticamente il livello di luminosità all'output Basso per evitare potenziali ustioni causate dalle alte temperature . Quando la testa della lampada viene allontanata dall'oggetto illuminato per più di 1,2 secondi, la lampada richiamerà automaticamente il livello di output utilizzato in precedenza.

RICARICA

1. Scoprire il cappuccio antipolvere sulla custodia della batteria e collegare il lato USB Type-C del cavo alla porta di ricarica.
2. Durante la ricarica, gli indicatori a LED lampeggeranno da sinistra a destra per visualizzare lo stato di ricarica. I quattro indicatori rimarranno costantemente accesi una volta completata la ricarica.
3. Con la lampada spenta, il tempo di ricarica normale è di circa 2 ore da batteria completamente scarica a completamente carica.
4. Protocolli di ricarica rapida compatibili: PD3.0/2.0; potenza massima di ricarica: 27 W.

Note:
1. La lampada frontale può essere utilizzata durante la ricarica.
2. Una volta completata la ricarica, assicurarsi di scollegare il cavo e chiudere il coperchio antipolvere.

FUNZIONE POWERBANK

1. Scoprire il cappuccio antipolvere sulla custodia della batteria e collegare il lato USB Type-C del cavo alla porta di ricarica.
2. Durante la scarica, gli indicatori LED lampeggeranno da destra a sinistra per visualizzare lo stato di scarica.
3. La custodia della batteria smetterà automaticamente di scaricarsi quando il livello della batteria sarà inferiore a 6.1 V.
4. Protocolli di scarica rapida compatibili: PD3.0/PD2.0; potenza massima di scarica: 20 W.

Note:
1. La lampada frontale può essere utilizzata durante la scarica.
2. Una volta completata la scarica, assicurarsi di scollegare il cavo e chiudere il coperchio antipolvere.

INDICAZIONE DEL LIVELLO DELLA BATTERIA

Con la lampada spenta, fare clic una volta sull'interruttore B per verificare lo stato della batteria. Con un ulteriore clic, gli indicatori si spegneranno immediatamente oppure, senza alcuna operazione, gli indicatori rimarrano accesi per 3 secondi.
Quattro luci accese: 100% - 80%
Tre luci accese: 80% - 60%
Due luci accese: 60% - 40%
Una luce accesa: 40% - 20%
Una luce lampeggiante: 20% - 1%

PROTEZIONE INTELLIGENTE DAL SURRISCALDAMENTO

La lampada accumulerà molto calore se utilizzata a livelli di potenza elevati per periodi prolungati. Quando la lampada raggiungerà una temperatura di 55°C o superiore, ridurrà automaticamente l'output di alcuni lumen per consentire la riduzione della temperatura. Quando la temperatura scenderà sotto i 55°C, la lampada richiamerà gradualmente il livello di uscita preimpostato.

AVVISO DI BASSA TENSIONE

Quando il livello di tensione scende al di sotto del livello preimpostato, la lampada frontale è programmata per passare a un livello di luminosità inferiore fino a raggiungere l'uscita bassa. Quando ciò accade la lampada frontale lampeggerà con un'emissione bassa della modalità Spot & Flood per ricordarti di ricaricare tempestivamente le batterie.

ASSEMBLAGGIO DELLA FASCIA

L'archetto è assemblato in fabbrica per impostazione predefinita.
Regolare la fascia facendo scorrere la fibbia alla lunghezza desiderata.

UTILIZZO E MANUTENZIONE

◎Lo smontaggio delle parti sigillate può causare danni alla lampada e invalidare la garanzia.
◎Scollegare il cavo di alimentazione per evitare l'attivazione accidentale durante lo stoccaggio o il trasporto.
◎Ricaricare la torcia frontale ogni quattro mesi, se non viene utilizzata per molto tempo, per mantenere le prestazioni ottimali della batteria.
◎La luce della torcia frontale potrebbe tremolare, accendersi in modo intermittente o addirittura non accendersi proprio a causa dello scarso livello della batteria. Si prega di ricaricare la custodia della batteria. Se questo metodo non risolve il problema, contattare il proprio distributore.

INCLUSO NELLA CONFEZIONE

Lampada frontale Fenix HP35R SAR, cavo di ricarica 2 in 1 USB Type-C, clip per cavo, 4 ganci di fissaggio per casco, prolunga del cavo, manuale utente, scheda di garanzia

TECHNISCHE DATEN

ANSI/PLATO FL1	SPOTLICHT				FLUTLICHT				SPOT-UND-FLUTLICHT			
	TURBO	HOCH	MITTEL	NIEDRIG	TURBO	HOCH	MITTEL	NIEDRIG	TURBO	HOCH	MITTEL	NIEDRIG
AUSGANGSLEISTUNG	3000 LM	800 LM	350 LM	50 LM	1200 LM	400 LM	50 LM	5 LM	4000 LM	1200 LM	400 LM	50 LM
LAUFZEIT	5 STD. 43 MIN.*	111 STD. 40 MIN.	28 STD. 24 MIN.	120 STD.	8 STD.*	30 STD. 48 MIN.	120 STD.	500 STD.	4 STD. 17 MIN.*	8 STD.	18 STD.	120 STD.
REICHWEITE	440 M	230 M	151 M	56 M	122 M	68 M	24 M	7 M	450 M	241 M	153 M	55 M
LEUCHTSTÄRKE	48518 CD	13274 CD	5718 CD	797 CD	3746 CD	1148 CD	140 CD	14 CD	50853 CD	14512 CD	5872 CD	745 CD
SCHLAGFESTIGKEIT	2 m											
WASSERDICH

⚠ AVERTISSEMENT

◎Placez cette lampe frontale hors de portée des enfants !
◎Ne dirigez pas le faisceau lumineux directement dans les yeux de quiconque !
◎N'éclairez pas les objets inflammables à courte distance, pour éviter de les brûler ou de provoquer un danger dû à une température élevée !
◎N'utilisez pas la lampe frontale de manière inappropriée, par exemple en la tenant dans la bouche, afin d'éviter toute blessure ou danger de mort en cas de défaillance de la lanterne ou de la batterie interne !
◎Cette lampe frontale accumule une grande quantité de chaleur durant son fonctionnement, ce qui entraîne une température élevée de son corps. Veillez à une utilisation sûre pour éviter les brûlures.
◎Eteignez et verrouillez la lampe frontale ou retirez la batterie pour éviter toute activation accidentelle pendant le stockage ou le transport.
◎Les LED de la lampe frontale ne sont pas remplaçables, donc toute la lampe doit être changée lorsqu'une LED atteint la fin de sa vie.

(FRANÇAIS)LAMPE FRONTALE FENIX HP35R SAR

◎Les modes Spot et floodlight offrent une puissance maximale de 4000 lumens et le mode floodlight Fort une puissance maximale de 1200 lumens.
◎Portée du faisceau de 450 mètres pour les besoins d'éclairage dans la recherche, le sauvetage, l'expédition et d'autres activités de plein air qui nécessitent un niveau plus élevé de professionnalisme.
◎Utilise une LED XHP70 blanc neutre et deux LED Luminus SST20 blanc chaud, d'une durée de vie de 50 000 heures chacune.
◎Un interrupteur rotatif et un interrupteur électronique pour un fonctionnement facile et rapide.
◎Le bandeau en caoutchouc ignifuge et résistant au feu et la conception de l'enveloppe à montage rapide permettent à la lampe d'être compatible avec différents types de casques.
◎Etui de batterie de grande capacité à dégagement rapide avec fonction lumière rouge et power bank.
◎Fonction intelligente de réduction de la luminosité pour éviter les températures élevées potentiellement dangereuses lors d'un éclairage rapproché.
◎Port de charge interne USB Type-C étanche.
◎Protection classée IP66 et résistance aux chocs de 2 mètres.
◎Lampe frontale (y compris la monture) : 99,4 × 53,4 × 54,7 mm.
◎Boîtier batterie (y compris la monture) : 95,3 × 39,8 × 53,5 mm.
◎Poids : 476 g (avec batteries et bandeau).

MODE D'EMPLOI

Marche/arrêt
Marche : Lorsque la lampe est éteinte, tournez le commutateur rotatif dans le sens des aiguilles d'une montre de "⏻" à n'importe quel mode désigné pour allumer la lampe.
Arrêt : Lorsque la lampe est allumée, tournez le commutateur rotatif dans le sens inverse des aiguilles d'une montre jusqu'à " ⏻ " pour éteindre la lampe.

Changement de mode
Tourner le commutateur rotatif pour faire défiler les modes dans l'ordre OFF ⇋Spotlight⇋Floodlight⇋Spot-et-floodlight.

Sélection du mode de sortie
Mode Spotlight : Lorsque la lampe est allumée, cliquez une seule fois sur le commutateur A pour faire défiler les modes dans l'ordre Faible→Moyen→Fort→Turbo.
Mode Floodlight : Lorsque la lampe est allumée, cliquez une seule fois sur le commutateur A pour faire défiler les modes dans l'ordre Faible→Moyen→Fort→Turbo.
Mode Spot-et-Floodlight : Lorsque la lampe est allumée, cliquez une seule fois sur le commutateur A pour faire défiler les modes dans l'ordre Faible→Moyen→Fort→Turbo.

Mode lumière rouge (Boîtier batterie)
Marche/arrêt : appuyer sur l'interrupteur B et le maintenir enfoncé pendant 0,5 seconde.
Sélection du mode de sortie : un simple clic sur l'interrupteur B pour choisir entre le rouge clignotant (5 lumens) et le rouge allumé en permanence (20 lumens).
Circuit de mémoire intelligent
Le projecteur mémorise automatiquement la dernière sortie sélectionnée de chaque mode. Lorsqu'il est rallumé, la sortie précédemment utilisée du mode sélectionné est rappelée.

FONCTION INTELLIGENTE DE RÉTROGRADATION DE LA LUMINOSITÉ

Activation/désactivation de la fonction de rétrogradation intelligente de la luminosité
Activation : Lorsque la lampe est éteinte, appuyez sur le commutateur A et maintenez-le enfoncé pendant 6 secondes, et la frontale clignotera deux fois en sortie Faible du mode Spot-et-floodlight, indiquant que la fonction est activée.
Désactivation : Lorsque la lampe est éteinte, appuyez sur le commutateur A et maintenez-le enfoncé pendant 6 secondes, et la frontale clignotera huit fois en sortie Faible du mode Spot-et-floodlight, indiquant que la fonction est désactivée.
Rétrogradation intelligente de la luminosité
Lorsque la tête de la lampe est proche d'un objet éclairé (environ 60 mm) pendant plus d'une seconde, la frontale rétrograde automatiquement le niveau de luminosité de la sortie Turbo à la sortie Low afin d'éviter les brûlures potentielles causées par des températures élevées. Lorsque la tête de la lampe est éloignée de l'objet éclairé pendant plus de 1,2 seconde, la frontale rappelle automatiquement le niveau de luminosité précédemment utilisé.

RECHARGEMENT

1. Découvrez le cache anti-poussière du boîtier de la batterie et branchez le côté USB Type-C du câble dans le port du boîtier de la batterie.
2. Lors du chargement, les indicateurs LED clignotent de gauche à droite pour afficher l'état de charge. Les quatre indicateurs restent allumés en permanence une fois la charge terminée.
3. Lorsque la lampe est éteinte, le temps de charge normal est d'environ 2 heures, de l'épuisement à la charge complète.
4. Protocoles de charge rapide compatibles : PD3.0/2.0 ; puissance de charge maximale : 27 W.

Remarque :
1. La lampe frontale peut être utilisée pendant la charge.
2. Une fois la charge terminée, veillez à débrancher le câble et à fermer le cache anti-poussière.

FONCTION POWER BANK

1. Découvrez le cache anti-poussière du boîtier de la batterie et branchez le côté USB Type-C du câble dans le port du boîtier de la batterie.
2. Lors de la décharge, les indicateurs LED clignoteront de droite à gauche pour afficher l'état de la décharge.
3. Le boîtier de la batterie s'arrêtera automatiquement de se décharger lorsque le niveau de la batterie sera inférieur à 6.1 V.
4. Protocoles de décharge rapide compatibles : PD3.0/PD2.0 ; puissance de décharge maximale : 20 W.

Remarque :
1. La lampe frontale peut être utilisée pendant la décharge.
2. Une fois la décharge terminée, veillez à débrancher le câble et à fermer le cache anti-poussière.

INDICATION DU NIVEAU DE LA BATTERIE

Lorsque la lampe est éteinte, cliquez une fois sur le commutateur B pour vérifier l'état de la batterie. Si vous cliquez une nouvelle fois, le(s) voyant(s) s'éteint(gnent) immédiatement ou, sans aucune opération, le(s) voyant(s) reste(nt) allumé(s) pendant 3 secondes.
Quatre voyants allumés : 100% - 80%
Trois voyants allumés : 80% - 60%
Deux voyants allumés : 60% - 40%
Un voyant allumé : 40% - 20%
Un voyant clignote : 20% - 1%

PARAMÈTRES TECHNIQUES

ANSI/PLATO FL1	SPOTLIGHT				FLOODLIGHT				SPOT-ET-FLOODLIGHT			
	Turbo	Fort	Moyen	Faible	Turbo	Fort	Moyen	Faible	Turbo	Fort	Moyen	Faible
PUISSANCE	3000 lumens	800 lumens	350 lumens	50 lumens	1200 lumens	400 lumens	50 lumens	5 lumens	4000 lumens	1200 lumens	400 lumens	50 lumens
AUTONOMIE	5 heures 43 minutes*	11 heures 40 minutes	28 heures 24 minutes	120 heures	8 heures*	30 heures 48minutes	120 heures	500 heures	4 heures 17 minutes*	8 heures	18 heures	120 heures
PORTÉE	440 mètres	230 mètres	151 mètres	56 mètres	122 mètres	68 mètres	24 mètres	7 mètres	450 mètres	241 mètres	153 mètres	55 mètres
INTENSITÉ	48518 candela	13274 candela	5718 candela	797 candela	3746 candela	1148 candela	140 candela	14 candela	50853 candela	14512 candela	5872 candela	745 candela
RÉSISTANCE AUX CHUTES	2 mètres											
ÉTANCHÉITÉ	IP66											

Remarque : conformément à la norme ANSI/PLATO FL1, les spécifications ci-dessus sont issues des résultats obtenus par Fenix lors de ses tests en laboratoire, en utilisant deux batteries 5000mAh intégrées à une température de 21±3°C et une humidité de 50% - 80%. La performance réelle de ce produit peut varier en fonction des différents environnements de travail.
*La puissance en sortie Turbo est mesurée en fonction de la durée totale d'utilisation, y compris la puissance à des niveaux réduits en raison de la température ou du mécanisme de protection dans la conception.

PROTECTION INTELLIGENTE CONTRE LA SURCHAUFFE

La lampe accumule beaucoup de chaleur lorsqu'elle est utilisée à des niveaux de sortie élevés pendant des périodes prolongées. Lorsque la lampe atteint une température de 55°C ou plus, elle diminue automatiquement de quelques lumens pour réduire la température. Lorsque la température descend en dessous de 55°C, la lampe rappelle progressivement le niveau de sortie préréglé.

INDICATION DE BASSE TENSION

Lorsque le niveau de tension tombe en dessous du niveau prédéfini, la lampe est programmée pour passer à un niveau de luminosité inférieur jusqu'à ce qu'elle atteigne le niveau de sortie Faible. Lorsque cela se produit, la lampe clignote en mode Spot et floodlight pour vous rappeler de recharger les batteries en temps voulu.

ASSEMBLAGE DU BANDEAU

Le bandeau est assemblé par défaut en usine.
Ajustez le bandeau en faisant glisser la boucle à la longueur voulue.

UTILISATION ET ENTRETIEN

◎Le démontage des pièces scellées peut endommager la lampe et annule la garantie.
◎Déconnecter le câble de connexion pour éviter toute activation accidentelle pendant le stockage ou le transport.
◎Recharger une lampe stockée tous les quatre mois pour maintenir les performances optimales de la batterie.
◎La lumière de la lampe frontale peut vaciller, briller par intermittence ou même ne pas s'allumer en raison d'un niveau de batterie insuffisant. Veuillez recharger le boîtier de la batterie. Si cette méthode ne fonctionne pas, veuillez contacter le distributeur.

CONTENU

Lampe frontale Fenix HP35R SAR, câble de charge Type-C 2-en-1, clip de câble, 4 crochets de fixation pour casque, câble d'extension, manuel d'utilisation, carte de garantie

⚠ ADVERTENCIA

◎¡Coloque esta linterna fuera del alcance de los niños!
◎¡NO apunte con la luz directamente a los ojos de nadie!
◎NO coloque el cabezal de la luz cerca de objetos inflamables, las altas temperaturas pueden causar que los objetos se sobrecalienten y se vuelvan inflamables o se enciendan!
◎NO utilice la linterna de manera inapropiada, como sostener la unidad en la boca, ya que podría causar lesiones personales graves o la muerte si la linterna o la batería interna fallan.
◎Esta linterna acumulará una cantidad significativa de calor mientras está en funcionamiento, lo que provocará una temperatura alta en la carcasa de la linterna. Preste mucha atención para evitar quemaduras.
◎Apague la linterna para evitar su activación accidental durante el almacenamiento o transporte.
◎Los LED de este faro no son reemplazables; por lo que será necesario reemplazar toda la linterna cuando alguno de los LED llegue al final de su vida útil.

(ESPAÑOL)LINTERNA FRONTAL FENIX HP35R SAR

◎Luz Concentrada y difumineda ofrece una potencia máxima de 4000 lúmenes y la luz difuminada con alto CRI ofrece una potencia máxima de 1200 lúmenes.
◎Distancia máxima de 450 metros para las necesidades de iluminación en búsqueda, rescate, expedición y otras actividades al aire libre que requieren un mayor nivel de profesionalismo.
◎Utiliza un LED blanco neutro XHP70, dos LED blanco cálido Luminus SST20; con una vida útil de 50.000 horas cada uno.
◎Interruptor giratorio e interruptor electrónico para una operación fácil y rápida.
◎El cintillo de goma retardante de llama y resistente al fuego y el diseño de la cubierta de montaje rápido permiten que la lámpara sea compatible con diferentes tipos de cascos.
◎Caja de batería de gran capacidad de liberación rápida con función de luz roja y función de banco de energía.
◎Función inteligente de reducción de brillo para evitar altas temperaturas potencialmente peligrosas en iluminación de corto alcance.
◎Puerto de carga USB tipo C interior impermeable.
◎Protección con clasificación IP66 y resistencia al impacto de 2 metros.
◎Faro (incluido el soporte): 99,4 × 53,4 × 54,7 mm.
◎Caja de la batería (incluido el soporte): 95,3 × 39,8 × 53,5 mm.
◎Peso: 476 g (incluida la baterías y el cintillo).

INSTRUCCIONES DE OPERACIÓN

Encendido/Apagado
Encendido: Con la lámpara apagada, gire el interruptor giratorio en el sentido de las agujas del reloj desde " ⏻ " a cualquier modo designado para encender la lámpara.
Apagado: Con la lámpara encendida, gire el interruptor giratorio en el sentido contrario a las agujas del reloj hasta " ⏻ " para apagar la lámpara.

Cambio de Modos
Gire el interruptor giratorio para alternar entre APAGADO⇋Luz Concentrada ⇋Luz Difuminada⇋Concentrada y Difuminada.

Selección de Potencias
Modo luz concentrada: con la luz para encendida, haga clic en el interruptor A para alternar entre Bajo→Medio→Alto→Turbo.
Modo luz difuminada: con la luz encendida, haga clic una vez en el interruptor A para alternar entre Bajo→Medio→Alto→Turbo.
Modo de concentrado y difuminado: con la luz encendida, haga clic en el interruptor A para alternar entre Bajo→Medio→Alto→Turbo.

Modo Luz Roja (Caja de batería)
Encendido/Apagado: mantenga presionado el interruptor B durante 0,5 segundos.
Selección de Potencias: Haga un solo clic en el interruptor B para seleccionar entre parpadeo rojo (5 lúmenes) y encendido constante rojo (20 lúmenes).

Circuito inteligente de memoria
La linterna frontal memoriza automáticamente la última potencia seleccionada de cada modo. Cuando se vuelva a encender, se recuperará la potencia utilizada anteriormente del modo seleccionado.

FUNCIÓN INTELIGENTE DE BAJA DE POTENCIA

Encendido/Apagado de función inteligente de baja de potencia
Encendido: Con la luz apagada, presione y mantenga presionado el interruptor A durante 6 segundos y la luz parpadeará dos veces en la potencia baja del modo Concetrado y difuminado, lo que indica que la función está habilitada.
Apagado: Con la luz apagada, presione y mantenga presionado el interruptor A durante 6 segundos y la luz parpadeará ocho veces en la potencia baja del modo Concentrado y difuminado, lo que indica que la función está desactivada.

Cambio de potencia inteligente
Cuando el cabezal de la lámpara está cerca de un objeto iluminado (aproximadamente 60 mm) durante más de 1 segundo, la linterna reducirá automáticamente el nivel de brillo de potencia Turbo a potencia Baja para evitar posibles quemaduras causadas por altas temperaturas. . Cuando el cabezal de la lámpara se aleja del objeto iluminado durante más de 1,2 segundos, la linterna recuperará automáticamente la potencia utilizada anteriormente.

CARGA

1. Destape la tapa antipolvo de la caja de la batería y conecte el lado USB tipo C del cable al puerto de la caja de la batería.
2. Durante la carga, los indicadores LED parpadearán de izquierda a derecha para mostrar el estado de carga. Los cuatro indicadores estarán encendidos constantemente una vez completada la carga.
3. Con la luz apagada, el tiempo de carga normal es de aproximadamente 2 horas desde que se agota hasta que se carga completamente.
4. Protocolos de carga rápida compatibles: PD3.0/2.0; potencia máxima de carga: 27 W.

Nota:
1. La linterna se puede utilizar mientras se carga.
2. Una vez completada la carga, asegúrese de desconectar el cable y cerrar la cubierta antipolvo.

FUNCIÓN DE POWERBANK

1. Destape la tapa antipolvo de la caja de la batería y conecte el lado USB tipo C del cable al puerto de la caja de la batería.
2. Al descargar, los indicadores LED parpadearán de derecha a izquierda para mostrar el estado de descarga.
3. La caja de la batería dejará de descargarse automáticamente cuando el nivel de la batería sea inferior a 6.1 V.
4. Protocolos de descarga rápida compatibles: PD3.0/PD2.0; potencia máxima de descarga: 20 W.

Nota:
1. La linterna se puede utilizar mientras se descarga.
2. Una vez completada la descarga, asegúrese de desconectar el cable y cerrar la cubierta antipolvo.

INDICADOR DE NIVEL DE BATERÍA

Con la luz apagada, haga clic una vez en el interruptor B para verificar el estado de la batería. Haga clic una vez más, los indicadores se apagarán inmediatamente o, sin ninguna operación, los indicadores durarán 3 segundos.
Cuatro luces encendidas: 100% - 80%
Tres luces encendidas: 80% - 60%
Dos luces encendidas: 60% - 40%
Una luz encendida: 40% - 20%
Una luz parpadea: 20% - 1%

PARÁMETROS TÉCNICOS

ANSI/PLATO FL1	LUZ CONCENTRADA				LUZ DIFUMINADA				CONCENTRADA Y DIFUMINADA			
	Turbo	Alto	Medio	Bajo	Turbo	Alto	Medio	Bajo	Turbo	Alto	Medio	Bajo
POTENCIA	3000 lúmenes	800 lúmenes	350 lúmenes	50 lúmenes	1200 lúmenes	400 lúmenes	50 lúmenes	5 lúmenes	4000 lúmenes	1200 lúmenes	400 lúmenes	50 lúmenes
AUTONOMÍA	5 horas 43 minutos*	11 horas 40 minutos	28 horas 24 minutos	120 horas	8 horas *	30 horas 48 minutos	120 horas	500 horas	4 horas 17 minutos*	8 horas	18 horas	120 horas
DISTANCIA	440 metros	230 metros	151 metros	56 metros	122 metros	68 metros	24 metros	7 metros	450 metros	241 metros	153 metros	55 metros
INTENSIDAD	48518 candelas	13274 candelas	5718 candelas	797 candelas	3746 candelas	1148 candelas	140 candelas	14 candelas	50853 candelas	14512 candelas	5872 candelas	745 candelas
RESISTENCIA A IMPACTOS	2 metros											
RESISTENCIA AL AGUA	IP66											

Nota: De acuerdo con el estándar ANSI/PLATO FL1, las especificaciones anteriores provienen de los resultados producidos por Fenix a través de sus pruebas de laboratorio utilizando dos baterías integradas de 5000 mAh a una temperatura de 21±3°C y una humedad del 50 % al 80 %. El rendimiento real de este producto puede variar según los diferentes entornos de trabajo.
*La potencia Turbo se mide durante el tiempo de ejecución total, incluida la baja de potencia debido a la temperatura o al diseño del mecanismo de protección.

PROTECCIÓN INTELIGENTE DE SOBRE CALENTAMIENTO

La luz acumulará mucho calor cuando se utilice a niveles de potencia altos durante períodos prolongados. Cuando la lámpara alcanza una temperatura de 55°C o superior, automáticamente bajará algunos lúmenes para reducir la temperatura. Cuando la temperatura cae por debajo de 55°C, la lámpara recuperará gradualmente el nivel de salida preestablecido.

ADVERTENCIA DE BAJO VOLTAJE

Cuando el nivel de voltaje cae por debajo del nivel preestablecido, la linterna está programada para reducir la intensidad a un nivel de brillo más bajo hasta alcanzar la potencia baja. Cuando esto sucede en modo de potencia baja, la luz parpadea en potencia baja del modo Concentrado y difuminado para recordarle que recargue las baterías oportunamente.

ENSAMBLE DE CINTILLO

El cintillo viene montado de fábrica por defecto.
Ajuste el cintillo deslizando la hebilla hasta la longitud requerida.

USO Y MANTENIMIENTO

◎Desmontar las piezas selladas puede causar daños a la lámpara y anulará la garantía.
◎Desconecte el cable de conexión para evitar una activación accidental durante el almacenamiento o el transporte.
◎Recargue una luz almacenada cada cuatro meses para mantener el rendimiento óptimo de la batería.
◎El faro puede parpadear, brillar de forma intermitente o incluso dejar de iluminarse debido a un nivel bajo de batería. Recargue la caja de la batería. Si este método no funciona, póngase en contacto con el distribuidor.

INCLUYE

Linterna frontal Fenix HP35R SAR, cable de carga tipo C 2 en 1, clip para cable, 4 ganchos de fijación para casco, cable de extensión, manual de usuario, tarjeta de garantía

⚠ ВНИМАНИЕ

◎Держите фонарик вне досягаемости детей!
◎Не светите кому-либо в глаза!
◎Не помещайте фонарик рядом с возгораемыми объектами, высокая температура может перегреть или поджечь их!
◎Не используйте фонарик ненадлежащим образом, например не кусайте его чтобы избежать травм или смерти в случае повреждения фонарика или аккумулятора!
◎Фонарик выделяет много тепла при использовании в течение длительного времени, что приводит к высокой температуре корпуса. Используйте фонарик с должной осмотрительностью, чтобы избежать ожогов.
◎Выключите и заблокируйте фонарик, чтобы избежать его случайного включения во время транспортировки или хранения.
◎Светодиод этого фонаря не подлежит замене; поэтому по окончании срока службы какого-либо из его светодиодов необходимо заменить весь фонарик.

НАЛОБНЫЙ ФОНАРЬ FENIX HP35R SAR

◎Ближний и дальний свет с максимальной общей яркостью в 4000люм и ближний свет с высоким индексом цветопередачи и яркостью в 1200 люм.
◎Увеличенная дальнобойность в 450 метров для поисковых и спасательных операций, туризма и других видов деятельности на открытом воздухе, требующих более высокого уровня профессионализма.
◎Используется один светодиод Cree XHP70 нейтрально-белого света, два светодиода Luminus SST20 теплого белого света со сроком службы в 50000ч каждый.
◎Вращающийся и электронный переключатели для быстрого и лёгкого управления фонариком.
◎Отнестойкое и быстросъёмное оголовное крепление совместимое с различными типами шлемов.
◎Быстросъемный аккумулятор большой емкости с функцией красного света и функцией внешнего аккумулятора.
◎Умная функция понижения яркости позволяет для избежания потенциально опасных высоких температур при освещении с близкого расстояния.
◎Встроенный влагозащищённый разъём зарядки USB Type-C
◎Класс защиты IP66 и ударопрочность с высоты 2 метра.
◎Размер налобного фонаря (включая оголовное крепление): 99,4 × 53,4 × 54,7 мм.
◎Размер батарейного отсека (включая его крепление): 95,3 × 39,8 × 53,5 мм.
◎Вес: 476 г (включая аккумуляторы и оголовье).

УПРАВЛЕНИЕ

ВКЛ/ВЫКЛ
ВКЛ: Из ВЫКЛ поверните переключатель " ⏻ " по часовой стрелке, чтобы включить фонарик в нужном режиме.
ВЫКЛ: Из ВКЛ поверните переключатель " ⏻ " против часовой стрелки, чтобы выключить фонарик.

Переключение типов света
Поверните переключатель, чтобы переключиться между ВЫКЛ⇋Дальний⇋Ближний⇋Ближний и дальний.

Выбор уровня яркости
Дальний свет: Если фонарик включен, то одно нажатие переключателя А переключает яркости в порядке Низкий→Средний→Высокий→Турбо.
Ближний свет: Если фонарик включен, то одно нажатие переключателя А переключает яркости в порядке Низкий→Средний→Высокий→Турбо.
Ближний и дальний свет: Если фонарик включен, то одно нажатие переключателя А переключает яркости в порядке Низкий→Средний→Высокий→Турбо.

Красный свет (аккумуляторный блок)
ВКЛ\ВЫКЛ: нажмите и удерживайте переключатель В в течении 0,5сек.
Выбор уровня яркости: одно нажатие переключателя В, чтобы выбрать между режимом вспышки (5люм) и режимом постоянного света (20люм).
Умная память режимов
Фонарь запоминает последнюю использованную яркость и включается на ней.

УМНОЕ ПОНИЖЕНИЕ ЯРКОСТИ

Включение\выключение режима умного понижения яркости
ВКЛ: Из ВЫКЛ нажмите и удерживайте переключатель А в течение 6 секунд, и фонарик дважды мигнет на низкой яркости, указывая на то, что функция включена.
ВЫКЛ: Из ВКЛ нажмите и удерживайте переключатель А в течение 6 секунд, и фонарик мигнет восемь раз на низкой яркости, указывая на то, что функция отключена.

Умное снижение яркости
Когда корпус налобного фонаря находится близко к освещенному объекту (около 60 мм) более чем на 1 секунду, фонарик автоматически понижает уровень яркости с турбо до низкого, чтобы избежать повреждения объекта, вызванного высокой температурой.
Когда корпус фонарика отодвигается от освещаемого объекта более чем на 1,2 секунды, фонарик автоматически восстанавливает ранее использованный уровень яркости.

ЗАРЯДКА

1. Откройте пылезащитную крышку на корпусе аккумулятора и подключите конец кабеля USB Type-C к порту зарядки на корпусе аккумулятора.
2. Во время зарядки светодиодные индикаторы будут мигать слева направо, показывая состояние зарядки. После завершения зарядки четыре индикатора будут гореть постоянно.
3. Когда фонарик выключен, то обычное время полной зарядки из полностью разряженного состояния составляет около 2 часов.
4. Совместимые протоколы быстрой зарядки: PD3.0/2.0, максимальная мощность зарядки: 27 Вт.

Примечание:
1. Фонариком можно пользоваться во время зарядки.
2.После завершения зарядки обязательно отсоедините кабель и закройте пылезащитную крышку.

ФУНКЦИЯ ПОВЕРБАНКА

1. Откройте пылезащитную крышку на корпусе аккумулятора и подключите конец кабеля USB Type-C к порту зарядки на корпусе аккумулятора.
2. Во время разрядки светодиодные индикаторы будут мигать справа налево, показывая состояние разрядки.
3. Корпус батареи автоматически перестанет разряжаться, когда уровень заряда батареи опустится ниже 6.1 V.
4.Совместимые протоколы быстрой разрядки: PD3.0/PD2.0, максимальная мощность разряда: 20 Вт.

Примечание:
1. Фонариком можно пользоваться во время зарядки.
2. После завершения зарядки обязательно отсоедините кабель и закройте пылезащитную крышку.

ИНДИКАЦИЯ УРОВНЯ ЗАРЯДА

Из ВЫКЛ один раз щелкните переключатель В, чтобы проверить состояние аккумуляторной батареи. Еще раз один раз щелкните, и индикатор(ы) сразу погаснут, или без каких-либо действий индикатор(ы) будут гореть в течение 3 секунд.
4 индикатора: 100% - 80%
3 индикатора: 80% - 60%
2 индикатора: 60% - 40%
1 индикатор: 40% - 20%
Один индикатор мигает: 20% - 1%

ИНТЕЛЛЕКТУАЛЬНАЯ ЗАЩИТА ОТ ПЕРЕГРЕВА

При использовании фонарика на высоких уровнях яркости в течение длительного времени, тот будет выделять много тепла. Когда корпус достигает температуры 55°C или выше, яркость будет автоматически немного понижаться, чтобы снизить температуру корпуса фонарика. Когда она упадет ниже 55°C, фонарик постепенно восстановит последний выбранный уровень яркости.

ПРЕДУПРЕЖДЕНИЕ О НИЗКОМ НАПРЯЖЕНИИ

Когда уровень напряжения падает ниже заданного уровня, фонарь запрограммирован снижать уровни яркости вплоть до достижения Низкого. Когда падение напряжения произойдет уже на этом уровне, то фонарик начнёт мигать на низкой яркости режима ближнего и дальнего света, напоминая о необходимости своевременной подзарядки аккумуляторы.

СБОРКА ОГОЛОВНОГО КРЕПЛЕНИЯ

Оголовное крепление идёт собранным по умолчанию. Настройте нужную длину крепления, двигая прямую ремня.

ИСПОЛЬЗОВАНИЕ И ОБСЛУЖИВАНИЕ

◎Разборка запечатанных деталей может привести к повреждению фонаря и аннулированию гарантии.
◎Отсоедините соединительный кабель аккумуляторной батареи, чтобы предотвратить случайное включение фонарика во время хранения или транспортировки.
◎Подзаряжайте хранящийся фонарь каждые четыре месяца, чтобы поддерживать оптимальную работу аккумулятора.
◎Фонарик может мигать, периодически светиться или даже не светиться из-за низкого уровня заряда батареи. Если этот метод не работает, обратитесь к дистрибьютору.

В КОМПЛЕКТЕ

Налобный фонарик Fenix HP35R SAR, 2-в-1 зарядный кабель Type-C, крепление кабеля, 4 х крепления к шлему, удлинительный кабель, руководство, гарантийный талон

ХАРАКТЕРИСТИКИ

ANSI/PLATO FL1	ДАЛЬНИЙ СВЕТ				БЛИЖНИЙ СВЕТ				БЛИЖНИЙ И ДАЛЬНИЙ СВЕТ			
	Турбо	Высокий	Средний	Низкий	Турбо	Высокий	Средний	Низкий	Турбо	Высокий	Средний	Низкий
ЯРКОСТЬ	3000 люм	800 люм	350 люм	50 люм	1200 люм	400 люм	50 люм	5 люм	4000 люм	1200 люм	400 люм	50 люм
ВРЕМЯ РАБОТЫ	5 ч 43 мин*	111 ч мин 40 мин	28 ч 24 мин	120 ч	8 ч*	30 ч 48 мин	120 ч	500 ч	4 ч 17 мин	8 ч	18 ч	120 ч
ДАЛЬНОБОЙНОСТЬ	440 м	230 м	151 м	56 м	122 м	68 м	24 м	7 м	450 м	241 м	153 м	55 м
ИНТЕНСИВНОСТЬ СВЕТОВОГО ПОТОКА	48518 кд	13274 кд	5718 кд	797 кд	3746 кд	1148 кд	140 кд	14 кд	50853 кд	14512 кд	5872 кд	745 кд
УДАРОЗАЩИТА	2 м											
ВЛАГОЗАЩИТА	IP66											

Примечание: В соответствии со стандартами ANSI/PLATO FL1 приведенные выше характеристики основаны на результатах, полученных компанией Fenix в ходе лабораторных испытаний с использованием двух встроенных аккумуляторов ёмкостью в 5000Ма*ч каждый. Фактические характеристики этого продукта могут меняться в зависимости от различных условий
*Время работы в Турбо режиме измеряется в целом, включая работу на пониженных уровнях, на которые фонарь переходит из-за срабатывания механизма защиты от перегрева.

(ЧЕСКУ) ЧЕЛОВКА FENIX HP35R SAR

◎Дálковý + široký reflektor: 4000 lumenů (4,3 hodiny) – 1200 lumenů (8 hodiny) – 400 lumenů (18 hodiny) – 50 lumenů (120 hodiny)
◎Dálkový reflektor: 3000 lumenů (5,7 hodin) – 800 lumenů (11,7 hodiny) – 350 lumenů (28,4 hodiny) – 50 lumenů (120 hodiny)
◎Široký reflektor: 1200 lumenů (8 hodin) – 400 lumenů (30,8 hodin) – 50 lumenů (120 hodiny) – 5 lumenů (500 hodin)
◎Dosvit 450 metrů (50 853 cd) pro pátrací a záchranné operace i náročné outdoorové sporty.
◎Používá neutrální bílou LED Luminus SST70 a dvě teplé bílé LED Luminus SST20 s vysokým CRI, všechny s životností 50 000 hodin.
◎Otočný přepínač a elektronické tlačítko pro snadné a rychlé ovládání.
◎Nehořlavý a ohnivzdorný gumový popruh a rychloupínací design držáku čelovky umožňují, aby svítilna byla kompatibilní s různými typy přileb.
◎Rychloupínací bateriové pouzdro s kapacitou 10000 mAh, funkcí zadního červeného světla a funkcí powerbanky.
◎Inteligentní ochrana proti přehřátí a senzor přiblížení pro zamezení potenciálně nebezpečných situací.
◎Nabíjení přes vodotěsný USB-C konektor.
◎Vodotěsná a prachotěsná dle standardu IP66. Nárazuvzdorná pádům z výšky 2 metry.
◎Rozměry čelovky (včetně držáku): 99,4 × 53,4 × 54,7 mm.
◎Rozměry bateriového pouzdra (včetně držáku): 95,3 × 39,8 × 53,5 mm.
◎Hmotnost: 476 g (včetně baterií a čelenky).

NÁVOD K OBSLUZE

Zapnutí/vypnutí a přepínání režimů
Čelovka se zapíná a vypíná otočným přepínačem na pravé straně. V první poloze je čelovka vypnutá, otočením do druhé polohy se zapne do módu dálkového reflektoru, otočením do třetí polohy se zapne do módu širokého reflektoru a otočením do čtvrté polohy se zapne do módu dálkového a širokého reflektoru. Režimy výkonu v jednotlivých polohách se cyklicky přepínají stisky tlačítka, které je na boku otočného přepínače.

Červené světlo na bateriovém pouzdře
Červené světlo na bateriovém pouzdře se zapne podržením spínače na pouzdře po dobu 0,5 sekundy, jeho stisky lze následně cyklicky přepínat mezi červeným blikáním 5 lumenů a stálým svícením 20 lumenů.

Paměť na poslední nastavený režim výkonu
Čelovka má paměť a vždy se zapne v posledně nastaveném režimu výkonu zvoleného reflektoru.

INTELIGENTNÍ SENZOR PŘIBLÍŽENÍ

Zapnutí/vypnutí senzoru přiblížení
Na vypnuté čelovce stiskněte boční tlačítko po dobu 6 vteřin. Zapnutí funkce indikuje čelovka dvěma bliknutími v nízkém režimu. Vypnutí funkce čelovka indikuje osmi bliknutími v nízkém režimu.

Inteligentní snížení výkonu
Čelovka má vestavěný ochranný obvod. Když se reflektor přiblíží k osvětlovanému objektu (na méně než 60 mm) na dobu delší než 1 s, tak automaticky sníží výkon do nízkého režimu, aby se zabránilo poškození objektu silným světlem a oslnění odraženým světlem. Když je reflektor vzdálen od osvětlovaného objektu na více než 1,2 s, tak čelovka automaticky obnoví dříve používanou úroveň výkonu.

NABÍJENÍ A FUNKCE POWERBANKY

1. Odklopte protiprachovou krytku a zapojte nabíjecí kabel USB-C do nabíjecího portu pouzdra. Po dokončení nabíjení protiprachovou krytku nasaďte zpět.
2. Během nabíjení postupně svítí a blikají čtyři indikátory na bateriovém pouzdře. Čtyři trvale zapnuté značí, že nabíjení je dokončeno.
3. Běžná doba nabíjení je 2 hodiny s USB zdrojem o výkonu 27 W podporujícím rychlonabíjecí protokoly PD3.0/2.0 pro zcela vybitou čelovku.
4. Čelovkou lze svítit během nabíjení, doba nabíjení se však adekvátně prodlouží.

FUNKCE POWERBANKY ZADNÍHO BATERIOVÉHO POUZDRA

1. Odklopte protiprachovou krytku a zapojte nabíjecí kabel USB-C do nabíjecího portu pouzdra
2. Během vybíjení blikají čtyři indikátory na bateriovém pouzdře.
3. Funkce powerbanky se automaticky ukončí, pokud klesne napětí baterie pod napětí 6.1 V.
4. Powerbanka podporuje rychlonabíjecí protokoly např. PD3.0/PD2.0 s výkonem až 20 W.
5. Čelovkou lze svítit i se zapnutou powerbankou.

INDIKACE STAVU NABITÍ BATERIÍ

Pokud je čelovka vypnutá, tak se po krátkém stisku tlačítka na bateriovém pouzdře aktivuje čtyřdílný LED indikátor stavu nabití. Čtyři rozsvícené LED znamenají, že baterie je nabitá na 80-100 %, tři rozsvícené 60-80 %, dvě 40-60 %, jedna 20-40 % a jedna blikající značí že baterie je nabitá na méně než 20 %.

INTELIGENTNÍ OCHRANA PROTI PŘEHŘÁTÍ

Při dlouhodobém používání čelovky na vysoké režimy výkonu se akumuluje velké množství tepla. Když čelovka dosáhne teploty 55°C nebo vyšší, automaticky sníží výkon o několik lumenů, aby se teplota snížila. Když teplota klesne pod 55°C, tak se výkon opět postupně zvýší.

UPOZORNĚNÍ NA VYBITOU BATERII

Pokud napětí baterie klesne pod nastavenou úroveň, čelovka automaticky přepne na nižší režim, dokud nedosáhne nejnižšího režimu výkonu. Po dosažení nejnižšího výkonu začne široký a dálkový reflektor blikat, a